| | | |
|---|---|---|
| | **Appareils de levage**<br>**GUIDE COMMODO** | **ITM-SST 2230.2** |
| | | **Caractère : public** |
| | | Version du 1 décembre 2025 |

| | |
|---|---|
| Objet : | Appareils de levage |
| Concerne : | Classification des appareils de levage selon le point de nomenclature N° 500202 |
| Nombre de pages : | 36 |

Le règlement grand-ducal du 22 octobre 2025 relatif aux appareils de levage est entré en vigueur le 1er décembre 2025. Ce règlement modifie le point de nomenclature N° 500202 du règlement grand-ducal modifié du 10 mai 2012 portant nouvelles nomenclature et classification des établissements classés comme suit :

| Libellé | Libellé de l'établissement ou du projet | Classe |
|---|---|---|
| 500202 | Appareils de levage<br>01 Ascenseurs mis en exploitation<br>01 avant la date d'entrée en vigueur du règlement grand-ducal du 22 octobre 2025 relatif aux appareils de levage<br>02 après la date d'entrée en vigueur du règlement grand-ducal du 22 octobre 2025 relatif aux appareils de levage<br>02 Autres appareils de levage conçus pour le déplacement de charges utiles dépassant 100 kg composées d'objets ou de personnes, nécessitant à un moment donné un changement de niveau, à l'exception des :<br>a) appareils médicaux ou ceux permettant l'accès ou la circulation des personnes à mobilité réduite, utilisées à des fins privées ;<br>b) chariots de manutention mobiles ;<br>c) équipements interchangeables installés sur les tabliers de chariots de manutention mobiles à flèche télescopique ou non ;<br>d) chargeurs frontaux conçus pour être assemblés sur les tracteurs agricoles ;<br>e) moyens élévateurs aériens du Corps grand-ducal d'incendie et de secours ;<br>f) portes et portails s'ouvrant vers le haut ;<br>g) hayons sur camion ;<br>h) crics de voiture ;<br>i) camions à benne ;<br>j) rideaux de séparation ;<br>k) engins de terrassement ;<br>l) appareils de levage intégrés dans des machines ou des lignes de fabrication automatisées et évoluant dans une zone inaccessible aux personnes en phase de production ;<br>m) les transpalettes permettant de soulever la charge juste à la hauteur nécessaire pour son déplacement, en la décollant du sol.<br>01 sans marquage « CE »<br>02 avec marquage « CE » | <br><br>3A<br>4<br><br><br><br><br><br><br><br><br><br><br><br><br><br><br><br>3A<br>4 |

Les appareils de levage autres que les ascenseurs sont désormais définis par le nouveau point de nomenclature N° 500202-02.

Suite à cette modification, les appareils de levage autres que les ascenseurs sont répartis en trois 3 catégories :

1) Appareils de levage **avec marquage « CE »,** relevant de la **classe 4** et régi par le nouveau **règlement grand-ducal du 22 octobre 2025 relatif aux appareils de levage** ;
2) Appareils de levage **sans marquage « CE »** relevant de la **classe 3A**, nécessitant une autorisation d'exploitation qui fixe les conditions d'exploitation (Conditions types, etc.)
3) **Appareils de levage exclu du point de nomenclature No 500202-02** ;

Le tableau non exhaustif ci-dessous reprend les principaux types d'appareils et indique dans quelle catégorie ils se situent. Il sert de guide pour aider les exploitants à déterminer le classement applicable à leurs appareils de levage.

En cas de doute, les exploitants peuvent contacter l'Inspection du travail et des mines (ITM) afin d'obtenir des conseils concernant le classement ou l'exploitation de leurs appareils de levage.

Les contrôles réalisés par les organismes de contrôle sont effectués conformément aux critères définis dans le cadre de leur accréditation, notamment sur la base des différentes prescriptions types de l'ITM (ITM-SST 10001 etc.).

## Contenu

**Article 1. 500202-01 Ascenseurs** **5**

**Article 2. 500202-02 Autres appareils de levage** **6**

**Article 3. Autres appareils de levage exclus de la nomenclature** **23**

## Article 1. 500202-01 Ascenseurs

| Pos. | Dénomination | Exemple(s) | Catégorisation et Notes |
|---|---|---|---|
| 1 | 1) ascenseur<br><br>Aufzug<br><br>2) ascenseur pour voitures<br><br>Autoaufzug<br><br>au sens de la directive 95/16/CE respectivement 2014/33/UE | <br>1) ascenseur<br><br> <br>2) ascenseur pour voitures | **Mis en <u>exploitation après</u> le 1er décembre 2025 :**<br>Règlement grand-ducal du 22 octobre 2025 relatif aux appareils de levage<br><br>**Mis en <u>exploitation avant</u> le 1er décembre 2025 :**<br>**Avec marquage « CE »**<br>ITM-SST 1203<br><br>**Sans marquage « CE »**<br>ITM-CL 30<br><br><u>Note :</u><br>Pour les ascenseurs pour voitures, la prescription ITM-SST 1212 est applicable en supplément |

## Article 2. 500202-02 Autres appareils de levage

| Pos. | Dénomination | Exemple(s) | Catégorisation et Notes |
|---|---|---|---|
| 2 | grue de chantier<br><br>grue à tour<br><br>Turmdrehkran<br><br>grue à montage rapide<br>grue à montage automatisée<br><br>Schnelleinsatzkran | | **Avec marquage « CE »**<br>Règlement grand-ducal du 22 octobre 2025 relatif aux appareils de levage<br><br>**Sans marquage « CE »**<br>ITM-CL 31<br><br><u>Note :</u><br>ITM-EX 0002 - surveillance de phases<br>ITM-EX 0003 - interférence entre plusieurs grues |

| Pos. | Dénomination | Exemple(s) | Catégorisation et Notes |
|---|---|---|---|
| 3 | grue portuaire<br><br>Hafenkran | | **Avec marquage « CE »**<br>Règlement grand-ducal du 22 octobre 2025 relatif aux appareils de levage<br><br>**Sans marquage « CE »**<br>ITM-CL 80 |
| 4 | grue à portique<br><br>Portalkran | | **Avec marquage « CE »**<br>Règlement grand-ducal du 22 octobre 2025 relatif aux appareils de levage<br><br>**Sans marquage « CE »**<br>ITM-CL 80 |

| Pos. | Dénomination | Exemple(s) | Catégorisation et Notes |
|---|---|---|---|
| 5 | pont roulant<br><br>Brückenkran | | **Avec marquage « CE »**<br>Règlement grand-ducal du 22 octobre 2025 relatif aux appareils de levage<br><br>**Sans marquage « CE »**<br>ITM-CL 80 |
| 6.1 | portail de levage léger installé à demeure<br>(sans chemin de roulement)<br><br>Portalkran leicht<br>(ohne Hallenanbindung) | | **Avec marquage « CE »**<br>Règlement grand-ducal du 22 octobre 2025 relatif aux appareils de levage<br><br>**Sans marquage « CE »**<br>ITM-CL 80 |

| Pos. | Dénomination | Exemple(s) | Catégorisation et Notes |
|---|---|---|---|
| 6.2 | portail de levage léger mobile<br>(sans chemin de roulement)<br><br>Mobiler portalkran leicht<br>(ohne Hallenanbindung) | | **Avec marquage « CE »**<br>Règlement grand-ducal du 22 octobre 2025 relatif aux appareils de levage<br><br>**Sans marquage « CE »**<br>ITM-CL 80 |
| 7 | grue d'atelier mobile<br><br>Mobiler Werkstattkran | | **Avec marquage « CE »**<br>Règlement grand-ducal du 22 octobre 2025 relatif aux appareils de levage<br><br>**Sans marquage « CE »**<br>ITM-CL 80 |
| 8 | 1) palan (mural) pivotable<br>Schwenkkran<br><br>2) potence pivotable Drehkran | <br>1) palan mural pivotable<br> <br>2) potence pivotable | **Avec marquage « CE »**<br>Règlement grand-ducal du 22 octobre 2025 relatif aux appareils de levage<br><br>**Sans marquage « CE »**<br>ITM-CL 80 |

| Pos. | Dénomination | Exemple(s) | Catégorisation et Notes |
|---|---|---|---|
| 9 | pont roulant avec flèche<br><br>Deckenlaufbahn mit Ausleger mit Hallenanbindung | 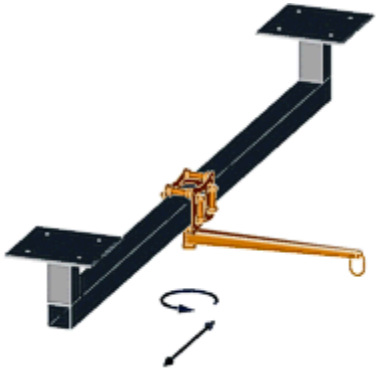 | **Avec marquage « CE »**<br>Règlement grand-ducal du 22 octobre 2025 relatif aux appareils de levage<br><br>**Sans marquage « CE »**<br>ITM-CL 80 |
| 10 | palan manuel à chaîne<br>poulie<br><br>Handkettenzug<br>Flaschenzug | | **Avec marquage « CE »**<br>Règlement grand-ducal du 22 octobre 2025 relatif aux appareils de levage<br><br>**Sans marquage « CE »**<br>ITM-CL 80 |
| 11 | tire fort à chaîne<br><br>Ratschzug | | **Avec marquage « CE »**<br>Règlement grand-ducal du 22 octobre 2025 relatif aux appareils de levage<br><br>**Sans marquage « CE »**<br>ITM-CL 70 |

| Pos. | Dénomination | Exemple(s) | Catégorisation et Notes |
|---|---|---|---|
| 12 | tire fort conçu pour le levage<br>Seilzug | | **Avec marquage « CE »**<br>Règlement grand-ducal du 22 octobre 2025 relatif aux appareils de levage<br><br>**Sans marquage « CE »**<br>ITM-CL 70 |
| 13 | palan électrique à câble ou à chaine<br><br>Elektrokettenzug | | **Avec marquage « CE »**<br>Règlement grand-ducal du 22 octobre 2025 relatif aux appareils de levage<br><br>**Sans marquage « CE »**<br>ITM-CL 80 |

| Pos. | Dénomination | Exemple(s) | Catégorisation et Notes |
|---|---|---|---|
| 14 | grue automotrice et équipements interchangeables<br><br>Fahrzeugkran | | **Avec marquage « CE »**<br>Règlement grand-ducal du 22 octobre 2025 relatif aux appareils de levage<br><br>**Sans marquage « CE »**<br>ITM-SST 1221 |
| 15 | grue auxiliaire sur camion et équipements interchangeables<br><br>Ladekran | | **Avec marquage « CE »**<br>Règlement grand-ducal du 22 octobre 2025 relatif aux appareils de levage<br><br>**Sans marquage « CE »**<br>ITM-CL 141 |

| Pos. | Dénomination | Exemple(s) | Catégorisation et Notes |
|---|---|---|---|
| 16 | transporteur de containeurs à portail<br><br>Portalhubwagen | 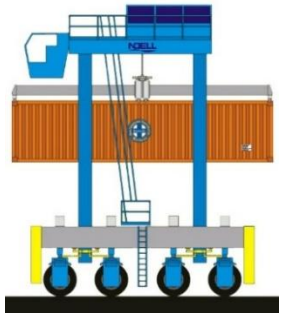 | **Avec marquage « CE »**<br>Règlement grand-ducal du 22 octobre 2025 relatif aux appareils de levage<br><br>**Sans marquage « CE »**<br>ITM-CL 70 |
| 17 | monte charge mobile<br><br>Bauhebebühne<br>Möbelaufzug | | **Avec marquage « CE »**<br>Règlement grand-ducal du 22 octobre 2025 relatif aux appareils de levage<br><br>**Sans marquage « CE »**<br>ITM-CL 70 |

| Pos. | Dénomination | Exemple(s) | Catégorisation et Notes |
|---|---|---|---|
| 18 | a) plateforme élévatrice dépassant 100 kg<br>b) table élévatrice dépassant 100 kg<br><br>a) Hebebühne<br>b) Hubtisch | <br>a)<br> <br>b) | **Avec marquage « CE »**<br>Règlement grand-ducal du 22 octobre 2025 relatif aux appareils de levage<br><br>**Sans marquage « CE »**<br>a) ITM-CL 1213<br>b) ITM-CL 70 |
| 19 | pont élévateur pour véhicules<br><br>Fahrzeughebebühne | | **Avec marquage « CE »**<br>Règlement grand-ducal du 22 octobre 2025 relatif aux appareils de levage<br><br>**Sans marquage « CE »**<br>ITM-CL 143<br><br><u>Note :</u><br>ITM-SST 2223 - Cric de voiture<br>Les crics du type 2 sont à considérer comme pont élévateur pour véhicules |

| Pos. | Dénomination | Exemple(s) | Catégorisation et Notes |
|---|---|---|---|
| 20 | nacelle automotrice<br><br>plateforme élévatrice pour personnes<br><br>Hubarbeitsbühne | | **Avec marquage « CE »**<br>Règlement grand-ducal du 22 octobre 2025 relatif aux appareils de levage<br><br>**Sans marquage « CE »**<br>ITM-CL 70 |
| 21 | appareil de levage mobile équipé d'une nacelle<br><br>Teleskoplader ausgerüstet mit Personenkorb | | **Avec marquage « CE »**<br>Règlement grand-ducal du 22 octobre 2025 relatif aux appareils de levage<br><br>**Sans marquage « CE »**<br>ITM-CL 70<br><br><u>Note :</u><br>Le chariot élévateur à portée variable est à considérer comme nacelle dans le cas où l'appareil est conçu par le fabricant pour le levage de personnes et qu'il est équipé d'un équipement interchangeable permettant le levage de personnes (Voir Pos. 20). |

| Pos. | Dénomination | Exemple(s) | Catégorisation et Notes |
|---|---|---|---|
| 22 | appareil de levage mobile à équipement interchangeable<br>a) pour personnes,<br>b) pour charges suspendues (crochet, treuil, etc.)<br><br>Teletruck<br>Teleskoplader | <br> <br>a)<br> <br>b) | **Avec marquage « CE »**<br>Règlement grand-ducal du 22 octobre 2025 relatif aux appareils de levage<br><br>**Sans marquage « CE »**<br>ITM-CL 70<br><br><u>Note :</u><br>a) L'appareil de levage mobile à équipement interchangeable est à considérer comme nacelle dans le cas où l'appareil est conçu par le fabricant pour le levage de personnes et qu'il est équipé d'un équipement interchangeable permettant le levage de personnes (Voir Pos. 20).<br>b) L'appareil pour charges suspendues est à considérer comme grue automotrice (Voir Pos. 14) |
| 23 | tri pieds<br><br>Dreibein<br><br>Appareils avec des treuils manuels ou électriques | | **Avec marquage « CE »**<br>Règlement grand-ducal du 22 octobre 2025 relatif aux appareils de levage<br><br>**Sans marquage « CE »**<br>ITM-CL 70 |

| Pos. | Dénomination | Exemple(s) | Catégorisation et Notes |
|---|---|---|---|
| 24 | parking mécanique<br><br>Fahrzeugparksystem | | **Avec marquage « CE »**<br>Règlement grand-ducal du 22 octobre 2025 relatif aux appareils de levage<br><br>**Sans marquage « CE »**<br>ITM-CL 79 |
| 25 | ascenseur de chantier<br><br>Bauaufzug | | **Avec marquage « CE »**<br>Règlement grand-ducal du 22 octobre 2025 relatif aux appareils de levage<br><br>**Sans marquage « CE »**<br>ITM-SST 1204<br><br><u>Note :</u><br>Les ascenseurs de chantiers avec marquage « CE » tombent sous l'application de la directive 2006/42/CE et sont considérés comme machine et non comme ascenseur au sens de la directive 95/16/CE respectivement 2014/33/UE. |

| Pos. | Dénomination | Exemple(s) | Catégorisation et Notes |
|---|---|---|---|
| 26 | monte-charge installé à demeure<br><br>Lastenaufzug | | **Avec marquage « CE »**<br>Règlement grand-ducal du 22 octobre 2025 relatif aux appareils de levage<br><br>**Sans marquage « CE »**<br>ITM-CL 1213 |
| 27 | monte-charge de chantier<br><br>Bauaufzug für Lasten | | **Avec marquage « CE »**<br>Règlement grand-ducal du 22 octobre 2025 relatif aux appareils de levage<br><br>**Sans marquage « CE »**<br>ITM-SST 1213 |

| Pos. | Dénomination | Exemple(s) | Catégorisation et Notes |
|---|---|---|---|
| 28 | échafaudage mobile de façade<br><br>mobiles Fassadengerüst | | **Avec marquage « CE »**<br>Règlement grand-ducal du 22 octobre 2025 relatif aux appareils de levage<br><br>**Sans marquage « CE »**<br>ITM-CL 70 |
| 29 | ascenseur de façade<br><br>Fassadenaufzug | | **Avec marquage « CE »**<br>Règlement grand-ducal du 22 octobre 2025 relatif aux appareils de levage<br><br>**Sans marquage « CE »**<br>ITM-CL 70 |
| 30 | plateforme (monte-poubelle)<br><br>Unterfluraufzug | | **Avec marquage « CE »**<br>Règlement grand-ducal du 22 octobre 2025 relatif aux appareils de levage<br><br>**Sans marquage « CE »**<br>ITM-SST 1213<br><br><u>Note :</u><br>ITM-SST 2224 - Distinction entre ascenseur et une machine |

| Pos. | Dénomination | Exemple(s) | Catégorisation et Notes |
|---|---|---|---|
| 31 | appareils élévateurs à plateforme pour personnes, utilisés **à des fins <u>non privées</u>**<br><br>Senkrechtaufzüge / vertikale Plattformlifte die für nicht private Zwecke verwendet werden. | | **Avec marquage « CE »**<br>Règlement grand-ducal du 22 octobre 2025 relatif aux appareils de levage<br><br>**Sans marquage « CE »**<br>ITM-SST 1204<br><br><u>Note (ITM-SST 2224) :</u><br>Ces appareils ne sont pas des ascenseurs au sens de la directive 95/16/CE respectivement 2014/33/UE |
| 32 | monte escaliers, appareil élévateur à plateforme ou à chaise pour personnes, utilisés **à des fins <u>non privées</u>**<br><br>Treppen-Schrägaufzüge die für nicht private Zwecke verwendet werden. | 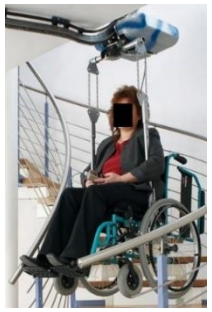 | **Avec marquage « CE »**<br>Règlement grand-ducal du 22 octobre 2025 relatif aux appareils de levage<br><br>**Sans marquage « CE »**<br>ITM-SST 1204<br>**Les chaises en suspension sans marquage « CE » (figure 3)**<br>ITM-CL 317<br><br><u>Note :</u><br>ITM-SST 2224 - Distinction entre un ascenseur et une machine |

| Pos. | Dénomination | Exemple(s) | Catégorisation et Notes |
|---|---|---|---|
| 33 | appareils de levage et de transport de personnes à mobilité réduite, utilisés **à des fins <u>non privées</u>**<br><br>Hebe- und Transportgeräte für Personen mit eingeschränkter Mobilität, die für nicht private Zwecke verwendet werden. | | **Avec marquage « CE »**<br>Règlement grand-ducal du 22 octobre 2025 relatif aux appareils de levage<br><br>**Sans marquage « CE »**<br>ITM-CL 1243 |
| 34 | aides de levage pour personne, utilisé **à des fins <u>non privées</u>**<br><br>Personen-Aufstehhilfen die für nicht private Zwecke verwendet werden. | | **Avec marquage « CE »**<br>Règlement grand-ducal du 22 octobre 2025 relatif aux appareils de levage<br><br>**Sans marquage « CE »**<br>ITM-CL 1243 |

| Pos. | Dénomination | Exemple(s) | Catégorisation et Notes |
|---|---|---|---|
| 35 | camion multibenne<br><br>Absetzkipper | | **Avec marquage « CE »**<br>Règlement grand-ducal du 22 octobre 2025 relatif aux appareils de levage<br><br>**Sans marquage « CE »**<br>ITM-CL 70 |
| 36 | escalier mécanique,<br>Trottoir roulant<br><br>Rolltreppe | | **Avec marquage « CE »**<br>Règlement grand-ducal du 22 octobre 2025 relatif aux appareils de levage<br><br>**Sans marquage « CE »**<br>ITM-CL 133 |

## Article 3. Autres appareils de levage exclus de la nomenclature

Article 3.1 Précision sur le champ d'application réglementaire

Il est important de rappeler que les appareils exclus de la nomenclature sont dispensés de l'application de la loi modifiée du 10 juin 1999 relative aux établissements classés. Toutefois, ces appareils doivent respecter les autres dispositions légales ou réglementaires applicables.

En particulier, le règlement grand-ducal modifié du 4 novembre 1994 concernant les prescriptions minimales de sécurité et de santé pour l'utilisation par les travailleurs au travail d'équipements de travail impose des vérifications des équipements de travail dans son article 4bis.

La responsabilité de l'employeur demeure engagée en toutes circonstances pour assurer la sécurité et la santé des travailleurs. Il lui appartient donc de mettre en place l'ensemble des mesures techniques, organisationnelles et de contrôle nécessaire pour prévenir les risques liés à l'utilisation des équipements de travail, même lorsque ceux-ci ne relèvent pas de la nomenclature des établissements classés.

| Pos. | Dénomination | Exemple(s) | Catégorisation et Notes |
|---|---|---|---|
| 38 | appareil de levage mobile à équipement interchangeable pour charges<br><br>Teletruck<br>Teleskoplader | <br> | **Avec marquage « CE »**<br>Exclu du champ d'application<br><br>**Sans marquage « CE »**<br>Exclu du champ d'application<br><br><u>Les nacelles ne sont pas exclues :</u><br>L'appareil de levage mobile à équipement interchangeable est à considérer comme nacelle dans le cas où l'appareil est conçu par le fabricant pour le levage de personnes et qu'il est équipé d'un équipement interchangeable permettant le levage de personnes (Voir Pos 20).<br><u>Les équipements interchangeables pour charges suspendues ne sont pas exclus (Voir Pos 22).</u><br><u>Exception nomenclature :</u><br>*« c) équipements interchangeables installés sur les tabliers de chariots de manutention mobiles à flèche télescopique ou non ; »* |

| Pos. | Dénomination | Exemple(s) | Catégorisation et Notes |
|---|---|---|---|
| 39 | échelle de sapeurs-pompiers avec ou sans nacelle<br><br>Drehleiter<br>Steiger | | **Avec marquage « CE »**<br>Exclu du champ d'application<br><br>**Sans marquage « CE »**<br>Exclu du champ d'application<br><br><u>Exception nomenclature :</u><br>*« e) moyens élévateurs aériens du Corps grand-ducal d'incendie et de secours ; »* |

| Pos. | Dénomination | Exemple(s) | Catégorisation et Notes |
|---|---|---|---|
| 40 | élévateur à fourches<br><br>transpalette permettant l'empilement de marchandises<br><br>gerbeur<br><br>Gabelstapler, Schubmaststapler, Handstapler<br><br>Teleskoplader mit Gabeln<br><br>**dénomination commune :** appareil de levage mobile équipé de fourches | | **Avec marquage « CE »**<br>Exclu du champ d'application<br><br>**Sans marquage « CE »**<br>Exclu du champ d'application<br><br><u>Note (les nacelles ne sont pas exclu) :</u><br>Le chariot de manutention est à considérer comme nacelle dans le cas où l'appareil est conçu par le fabricant pour le levage de personnes et qu'il est équipé d'un équipement interchangeable permettant le levage de personnes (Voir position 20).<br><br>Les chariots de manutention qui sont conçus par le fabricant pour soulever l'opérateur en hauteur (p.ex. préparateur de commandes) sont à considérer comme nacelle (Voir position 20).<br><br><u>Exception nomenclature :</u><br>*« b) chariots de manutention mobiles ; »* |

| Pos. | Dénomination | Exemple(s) | Catégorisation et Notes |
|---|---|---|---|
| 41 | élévateur pour conteneurs à portée variable<br><br>Reachstacker | | **Avec marquage « CE »**<br>Exclu du champ d'application<br><br>**Sans marquage « CE »**<br>Exclu du champ d'application<br><br><u>Exception nomenclature :</u><br>« b) chariots de manutention mobiles ; » |
| 42 | élévateur mobile,<br>cric<br><br>Maschinenheber,<br>Rangierheber,<br>Wagenheber | | **Avec marquage « CE »**<br>Exclu du champ d'application<br><br>**Sans marquage « CE »**<br>Exclu du champ d'application<br><br><u>Note :</u><br>ITM-SST 2223 - Cric de voiture<br>Les crics du type 2 sont à considérer comme pont élévateur pour véhicules (Voir Pos. 19)<br><br><u>Exception nomenclature :</u><br>*« h) crics de voiture ; »* |

| Pos. | Dénomination | Exemple(s) | Catégorisation et Notes |
|---|---|---|---|
| 43 | transpalette<br><br>Hebefahrwerk | | **Avec marquage « CE »**<br>Exclu du champ d'application<br><br>**Sans marquage « CE »**<br>Exclu du champ d'application<br><br><u>Exception nomenclature :</u><br>*« h) les transpalettes permettant de soulever la charge juste à la hauteur nécessaire pour son déplacement, en la décollant du sol. »* |
| 45 | compensateur de poids<br><br>Federzüge + Balancer (Gewichtsausgleich) | | **Avec marquage « CE »**<br>Exclu du champ d'application<br><br>**Sans marquage « CE »**<br>Exclu du champ d'application |

| Pos. | Dénomination | Exemple(s) | Catégorisation et Notes |
|---|---|---|---|
| 46 | rampe de chargement<br><br>Verladerampe | <br> | **Avec marquage « CE »**<br>Exclu du champ d'application<br><br>**Sans marquage « CE »**<br>Exclu du champ d'application |
| 47 | véhicule à niveau de chargement adaptable<br><br>Niederflurhubwagen | | **Avec marquage « CE »**<br>Exclu du champ d'application<br><br>**Sans marquage « CE »**<br>Exclu du champ d'application |

| Pos. | Dénomination | Exemple(s) | Catégorisation et Notes |
|---|---|---|---|
| 48 | camion à benne<br><br>Abrollkipper | 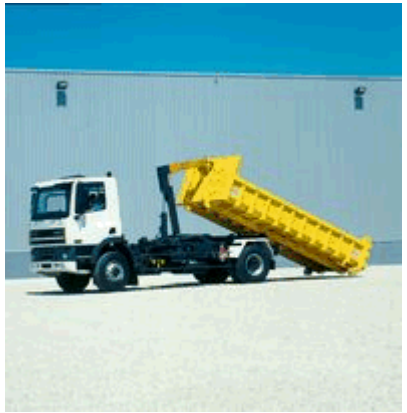 | **Avec marquage « CE »**<br>Exclu du champ d'application<br><br>**Sans marquage « CE »**<br>Exclu du champ d'application<br><br><u>Exception nomenclature :</u><br>*« i) camions à benne »* |
| 49 | plateforme de chargement sur camion<br><br>LKW Laderampe | | **Avec marquage « CE »**<br>Exclu du champ d'application<br><br>**Sans marquage « CE »**<br>Exclu du champ d'application<br><br><u>Exception nomenclature :</u><br>*« g) hayons sur camion ;»* |

| Pos. | Dénomination | Exemple(s) | Catégorisation et Notes |
|---|---|---|---|
| 50 | excavateur, pelle mécanique, engin de génie civil<br><br>Bagger | <br> | **Avec marquage « CE »**<br>Exclu du champ d'application<br><br>**Sans marquage « CE »**<br>Exclu du champ d'application<br><br><u>Exception nomenclature :</u><br>*« k) engins de terrassement ;»* |
| 51 | excavateur, pelle mécanique, engin de génie civil, équipé pour effectuer des opérations de levage<br><br>Bagger | | **Avec marquage « CE »**<br>Exclu du champ d'application<br><br>**Sans marquage « CE »**<br>Exclu du champ d'application<br><br><u>Exception nomenclature :</u><br>*« k) engins de terrassement ;»* |

| Pos. | Dénomination | Exemple(s) | Catégorisation et Notes |
|---|---|---|---|
| 52 | paroi de séparation relevable (dans des halls de sport)<br><br>Trennwand, hochfahrbar | | **Avec marquage « CE »**<br>Exclu du champ d'application<br><br>**Sans marquage « CE »**<br>Exclu du champ d'application<br><br><u>Exception nomenclature :</u><br>*« j) rideaux de séparation ;»* |
| 53 | portes et portails s'ouvrant vers le haut | | **Avec marquage « CE »**<br>Exclu du champ d'application<br><br>**Sans marquage « CE »**<br>Exclu du champ d'application<br><br><u>Exception nomenclature :</u><br>*« f) portes et portails s'ouvrant vers le haut ;»* |

| Pos. | Dénomination | Exemple(s) | Catégorisation et Notes |
|---|---|---|---|
| 54 | appareils de levage intégrés dans des machines ou des lignes de fabrication automatisées et évoluant dans une zone inaccessible aux personnes en phase de production | | **Avec marquage « CE »**<br>Exclu du champ d'application<br><br>**Sans marquage « CE »**<br>Exclu du champ d'application<br><br><u>Exception nomenclature :</u><br>*« l) appareils de levage intégrés dans des machines ou des lignes de fabrication automatisées et évoluant dans une zone inaccessible aux personnes en phase de production ;»* |
| 55 | chargeur frontal monté sur tracteur agricole<br><br>Frontlader / Traktor | | **Avec marquage « CE »**<br>Exclu du champ d'application<br><br>**Sans marquage « CE »**<br>Exclu du champ d'application<br><br><u>Exception nomenclature :</u><br>*« d) chargeurs frontaux conçus pour être assemblés sur les tracteurs agricoles ;»* |

| Pos. | Dénomination | Exemple(s) | Catégorisation et Notes |
|---|---|---|---|
| 56 | valets de ferme<br><br>Hoflader | | **Avec marquage « CE »**<br>Exclu du champ d'application<br><br>**Sans marquage « CE »**<br>Exclu du champ d'application |
| 57 | appareils élévateurs à plateforme pour personnes, utilisés **à des <u>fins privées</u>**<br><br>Senkrechtaufzüge / vertikale Plattformlifte die für private Zwecke verwendet werden. | | **Avec marquage « CE »**<br>Exclu du champ d'application<br><br>**Sans marquage « CE »**<br>Exclu du champ d'application<br><br>**Pour les appareils utilisés à des fins <u>non privées</u> :**<br>Inclus dans le champ d'application (Voir Pos. 31)<br><br><u>Note (ITM-SST 2224) :</u><br>Ces appareils ne sont pas des ascenseurs au sens de la directive 95/16/CE respectivement 2014/33/UE |

| Pos. | Dénomination | Exemple(s) | Catégorisation et Notes |
|---|---|---|---|
| 58 | monte escaliers, appareil élévateur à plateforme ou à chaise pour personnes, utilisés **à des <u>fins privées</u>**<br><br>Treppen-schrägaufzüge die für private Zwecke verwendet werden. | 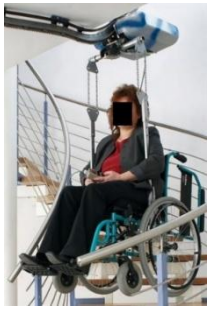 | **Avec marquage « CE »**<br>Exclu du champ d'application<br><br>**Sans marquage « CE »**<br>Exclu du champ d'application<br><br>**Pour les appareils utilisés à des fins <u>non privées</u> :**<br>Inclus dans le champ d'application (Voir Pos. 32)<br><br><u>Note :</u><br>ITM-SST 2224 - Distinction entre un ascenseur et une machine |
| 59 | appareils de levage et de transport de personnes à mobilité réduite, utilisés **à des <u>fins privées</u>**<br><br>Hebe- und Transportgeräte für Personen mit eingeschränkter Mobilität, die für private Zwecke verwendet werden | | **Avec marquage « CE »**<br>Exclu du champ d'application<br><br>**Sans marquage « CE »**<br>Exclu du champ d'application<br><br>**Pour les appareils utilisés à des fins <u>non privées</u> :**<br>Inclus dans le champ d'application (Voir Pos. 33) |

| Pos. | Dénomination | Exemple(s) | Catégorisation et Notes |
|---|---|---|---|
| 60 | aides de levage pour personne, utilisé **à des <u>fins privées</u>**<br><br>Personen-Aufstehhilfe die für private Zwecke verwendet werden | | **Avec marquage « CE »**<br>Exclu du champ d'application<br><br>**Sans marquage « CE »**<br>Exclu du champ d'application<br><br>**Pour les appareils utilisés à des fins <u>non privées</u> :**<br>Inclus dans le champ d'application (Voir Pos. 34) |